■Reference 参考資料

1　SMD　Indacter Packing specification　／　表面実装インダクタ梱包仕様

TYPE 型式	Taping dimension (mm) テープ寸法			Reel size (mm) リールサイズ		Q'ty /Reel 包装数量
	W	A	H	X	φY	(pcs)
TZNS2520	12/8	5.5/3.5	2.3	12.4/8.0	330/178	4,000/2,000
TZNS3018	12/8	5.5/3.5	2.1	12.4/8.0	330/178	4,000/2,000
TZNS3020	12/8	5.5/3.5	2.3	12.4/8.0	330/178	4,000/2,000
TZNS3023	12/8	5.5/3.5	2.6	12.4/8.0	330/178	4,000/2,000
TZNS4030	12	5.5	3.5	12.4	330	2,000
TZNS6052	16	7.5	3.1	16.4	330	1,000
TZNS3024	12	5.5	2.9	12.4	330	2,500
TZNS4024	12	5.5	2.9	12.4	330	2,000
TZNS4035	12	5.5	3.9	12.4	330	2,000
TZNS5028	16	7.5	3.1	16.4	330	2,000
TZNS5035	16	7.5	3.8	16.4	330	2,000
TZNS5048	16	7.5	5.1	16.4	330	1,500
TZNS7038	16	7.5	4.1	16.4	330	1,000
TZNS7053	16	7.5	5.6	16.4	330	1,000
TZNS10057	16	7.5	5.6	16.4	330	500
TZNS6530	16	7.5	3.1	16.4	330	2,000
TZNC6630	16	7.5	3.1	16.4	330	2,000
TZSS2520FC	12/8	5.5/3.5	2.3	12.4/8.0	330/178	4,000/2,000
TZSC6530	16	7.5	3.1	16.4	330	2,000
TZSS3010FC	12	5.5	1.3	12.4	330	4,000
TZSS3012FC	12	5.5	1.5	12.4	330	4,000
TZSS4012FC	12	5.5	1.5	12.4	330	3,500
TZSS4018FC	12	5.5	2.0	12.4	330	3,500
TZSS5040FC	16	7.5	4.3	16.4	330	2,000
TZSS6012FC	16	7.5	1.5	16.4	330	2,500
TZSS6020FC	16	7.5	2.3	16.4	330	2,500
TZSS6028FC	16	7.5	3.1	16.4	330	2,000
TZSS6045FC	16	7.5	4.9	16.4	330	1,000
TZSS8040FC	16	7.5	4.3	16.4	330	1,000
TZSS5020	16	7.5	2.1	16.4	330	2,000
TZSS5028	16	7.5	2.3	16.4	330	2,000
TZSS6030	16	7.5	3.5	16.4	330	2,000
TZSH12080	24	11.5	8.3	24.4	330	500

●テープ寸法 / Taping dimension (mm)

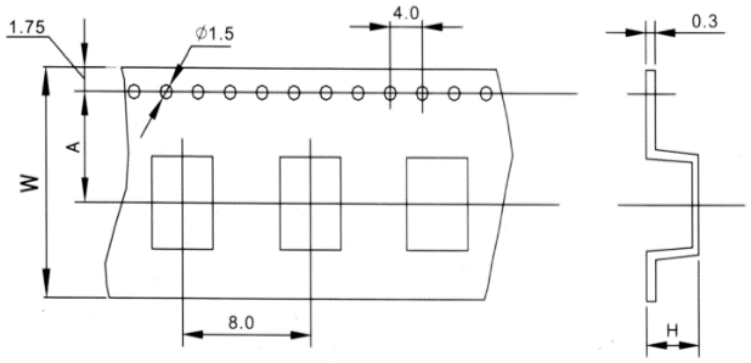
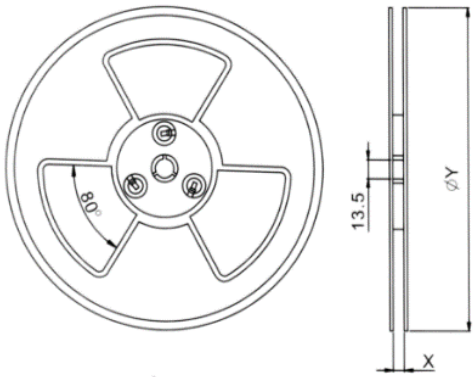
●リールサイズ / Reel size (mm)